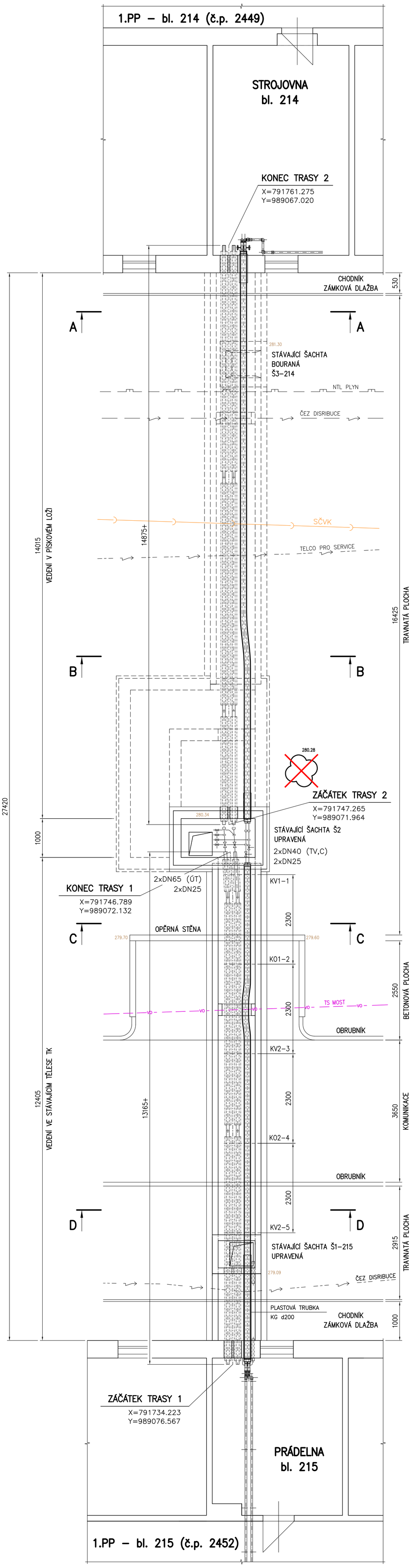

ŘEZ A – A

M 1 : 25

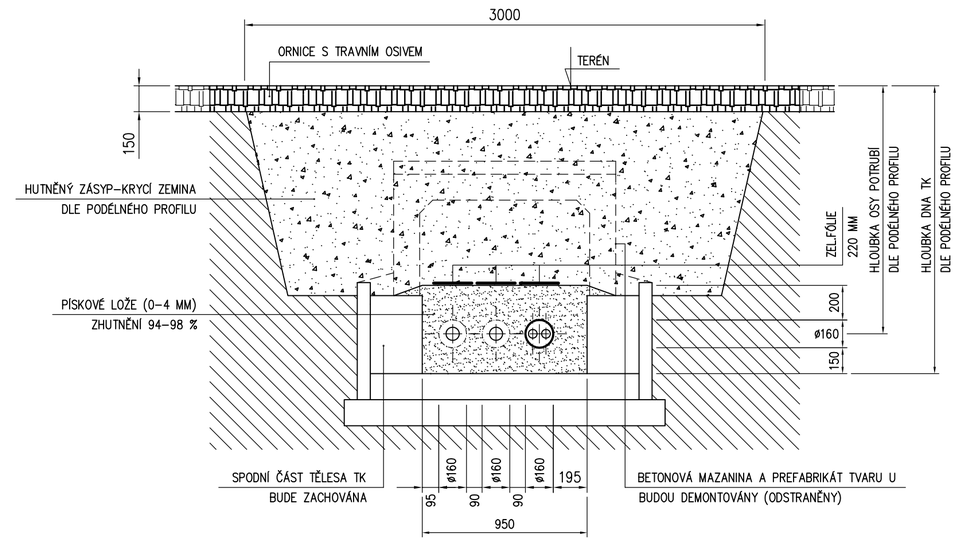

ŘEZ B – B

M 1 : 25

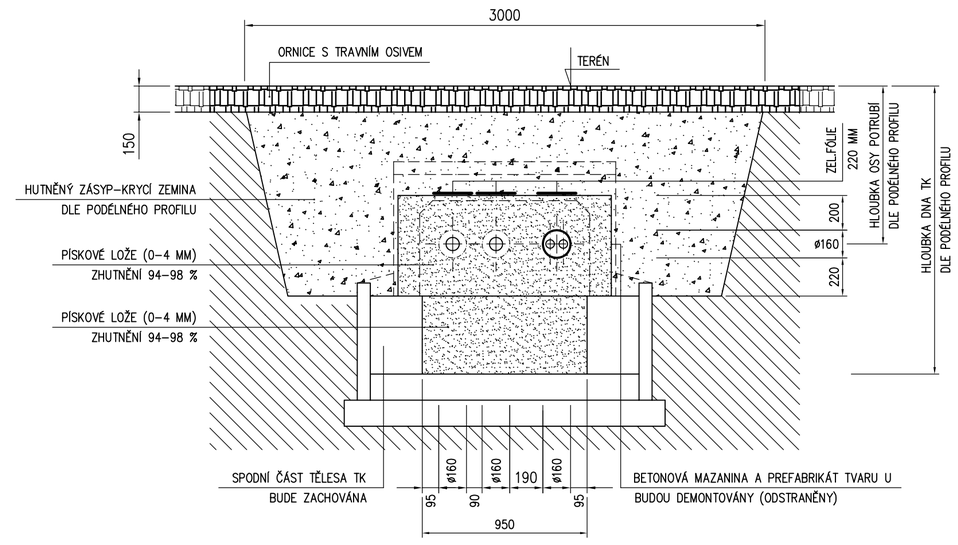

ŘEZ C – C

M 1 : 25

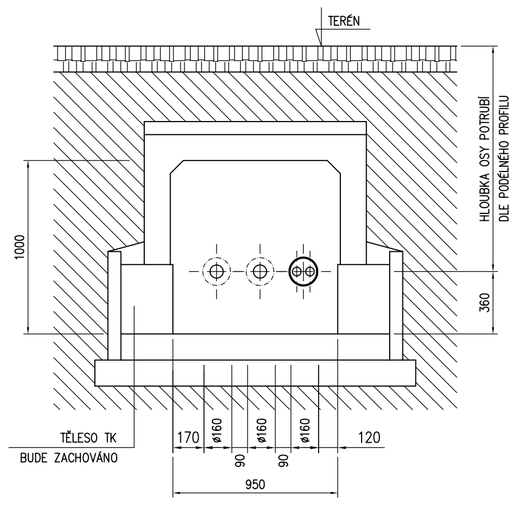

ŘEZ D – D

M 1 : 25

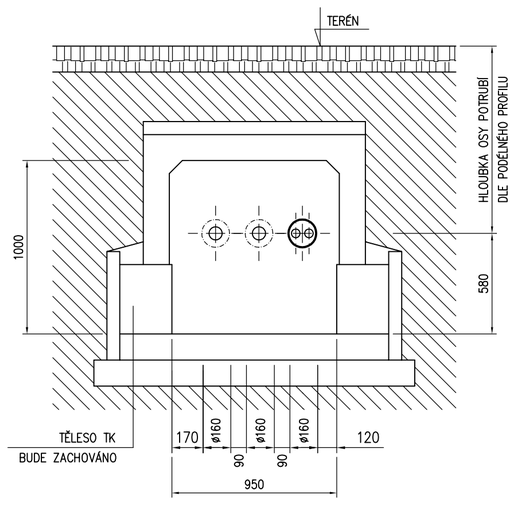

PROSTUP STĚNOU ŠACHTY

PŘIPOJOVACÍ TRUBKA TV+C

M 1:10

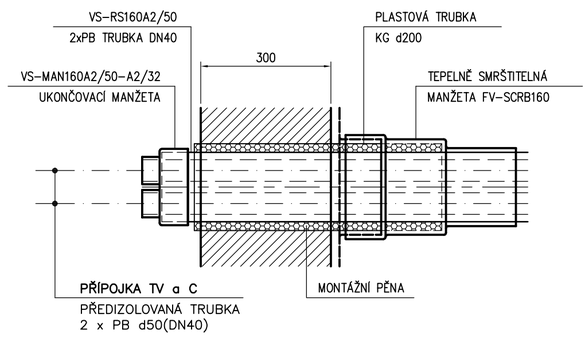

PROSTUP STĚNOU BLOK 215

PŘIPOJOVACÍ TRUBKA TV+C

M 1:10

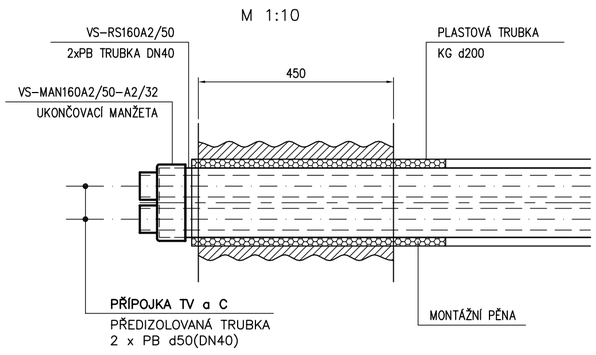

PROSTUP STĚNOU BLOK 214

PŘIPOJOVACÍ TRUBKA TV+C

M 1:10

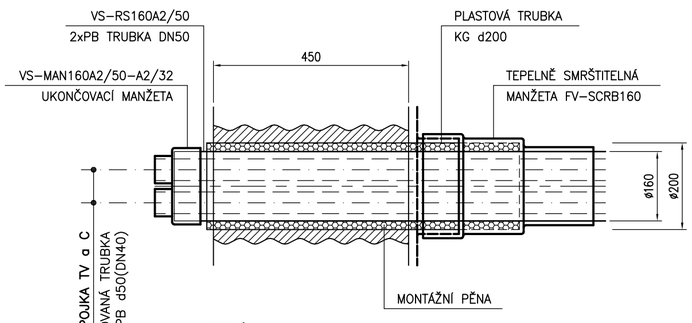

POZNÁMKA:

TRUBKY NEREZOVÉ (ŠACHTA Š2)
PRO TEPLOU VODU A CIRKULACI 65 °C

1/2"	– DN15	ø21.3 x 2.65 MM	IZOLACE PE 20 MM
3/4"	– DN20	ø26.9 x 2.65 MM	IZOLACE PE 25 MM
1"	– DN25	ø33.7 x 3.25 MM	IZOLACE MV 30 MM
5/4"	– DN32	ø42.4 x 3.25 MM	IZOLACE MV 40 MM
6/4"	– DN40	ø48.3 x 3.25 MM	IZOLACE MV 40 MM

MATERIÁL PPR – PN16, SDR 7,4 (ROZVODY V OBJEKTU)
POLYPROPYLEN POLYFÚZNĚ SVAŘOVANÝ
PRO TEPLOU VODU A CIRKULACI 65 °C

1/2"	– DN15	ø21.3 x 2.65 MM	IZOLACE PE 20 MM
3/4"	– DN20	ø26.9 x 2.65 MM	IZOLACE PE 25 MM
1"	– DN25	ø32.0 x 4.4 MM	IZOLACE MV 30 MM
5/4"	– DN32	ø40.0 x 5.5 MM	IZOLACE MV 40 MM
6/4"	– DN40	ø50.0 x 6.9 MM	IZOLACE MV 40 MM

LEGENDA:

- TOPNÁ VODA (ÚT–P) – PŘÍVOD
- TOPNÁ VODA (ÚT–Z) – ZPÁTEČKA
- TEPLÁ VODA (TV), CIRKULACE (C)
- VODOVOD – OCEL
- KANALIZACE
- PLYNOVODNÍ NTL POTRUBÍ
- VEŘEJNÉ OSVĚTLENÍ
- PODZEMNÍ VN DO 35 kW
- PODZEMNÍ NN DO 1 kW
- PODZEMNÍ OPTICKÉ SDĚLOVACÍ VEDENÍ
- PLYNOVODNÍ NTL POTRUBÍ
- PLYNOVODNÍ STL POTRUBÍ
- ZACHOVANÝ TOPNÝ KANÁL
- BOURANÝ TOPNÝ KANÁL
- VEŘEJNÉ OSVĚTLENÍ
- DOPRAVNÍ ZNAČKA
- ZELEŇ (STROM)
- ZELEŇ KÁCENÁ

S

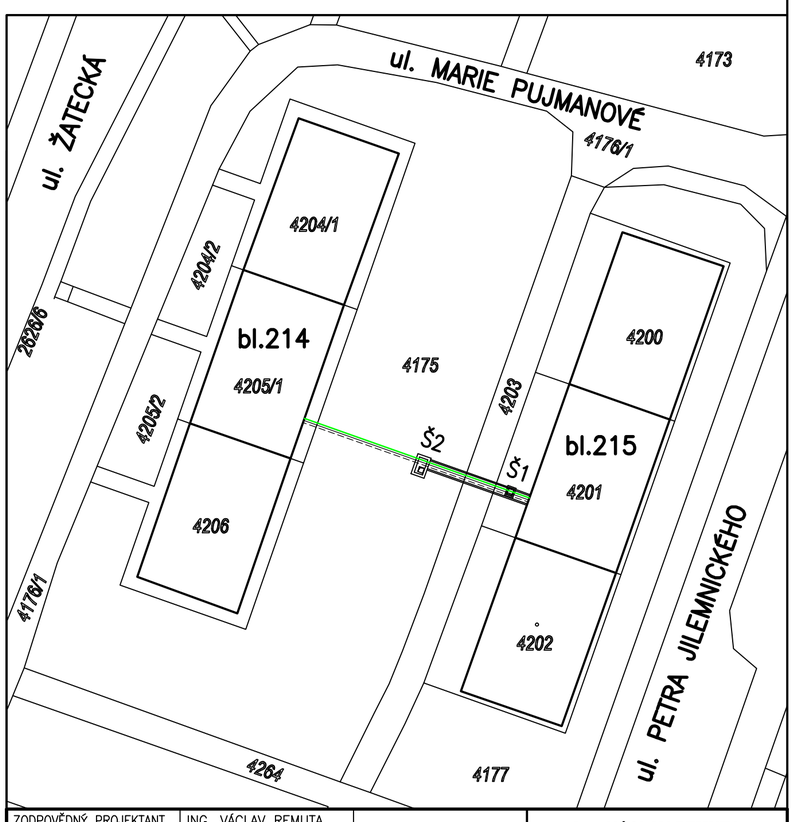

ZODPOVĚDNÝ PROJEKTANT	ING. VÁCLAV REMUTA		**Ing. VÁCLAV REMUTA** PRŮBĚŽNÁ 3372 434 01 MOST IČ: 63756617 DIČ: CZ6812161521
VYPRACOVAL	ING. VÁCLAV REMUTA		
KRAJ: ÚSTECKÝ	OBEC: MOST		
INVESTOR: SEVEROČESKÁ TEPLÁRENSKÁ, a.s., TEPLÁRENSKÁ 2, KOMOŘANY			
AKCE REKONSTRUKCE TOPNÉHO KANÁLU Z VS 21a – ÚT a TV (MEZI BLOKY 214 a 215) D.2.2 – TECHNOLOGICKÁ ČÁST, ROZVODY TV a C		FORMÁT: 8A4	DATUM: 10/2020
		STUPEŇ: PD PRO PROVÁDĚNÍ STAVBY	
		ČÍSLO ZAKÁZKY: 10–2020–519	
OBSAH VÝKRES DISPOZICE TK MEZI BLOKY 214 – 215		MĚŘÍTKO: 1 : 50	ČÍSLO VÝKRESU: 519.D.2.2–A1–03